第３８回　（一財）日本リトルシニア中学硬式野球協会東北連盟　宮城県支部秋季新人大会

開　会　式	：宮城広瀬球場	２０１９年　９月　７日（土）	８時３０分～
事務局長会議	：宮城広瀬球場	２０１９年　９月　７日（土）	７時４５分～
審判会議	：宮城広瀬球場	２０１９年　９月　７日（土）	７時５５分～
監督会議	：宮城広瀬球場	２０１９年　９月　７日（土）	８時０５分～
女性部長会議	：宮城広瀬球場	２０１９年　９月　７日（土）	８時１５分～
閉　会　式	：利府中央公園野球場	２０１９年　９月１６日（月）	１３時３０分～

◎：選手宣誓　○：７日の接待・グランド当番　□：８日の接待・グランド当番

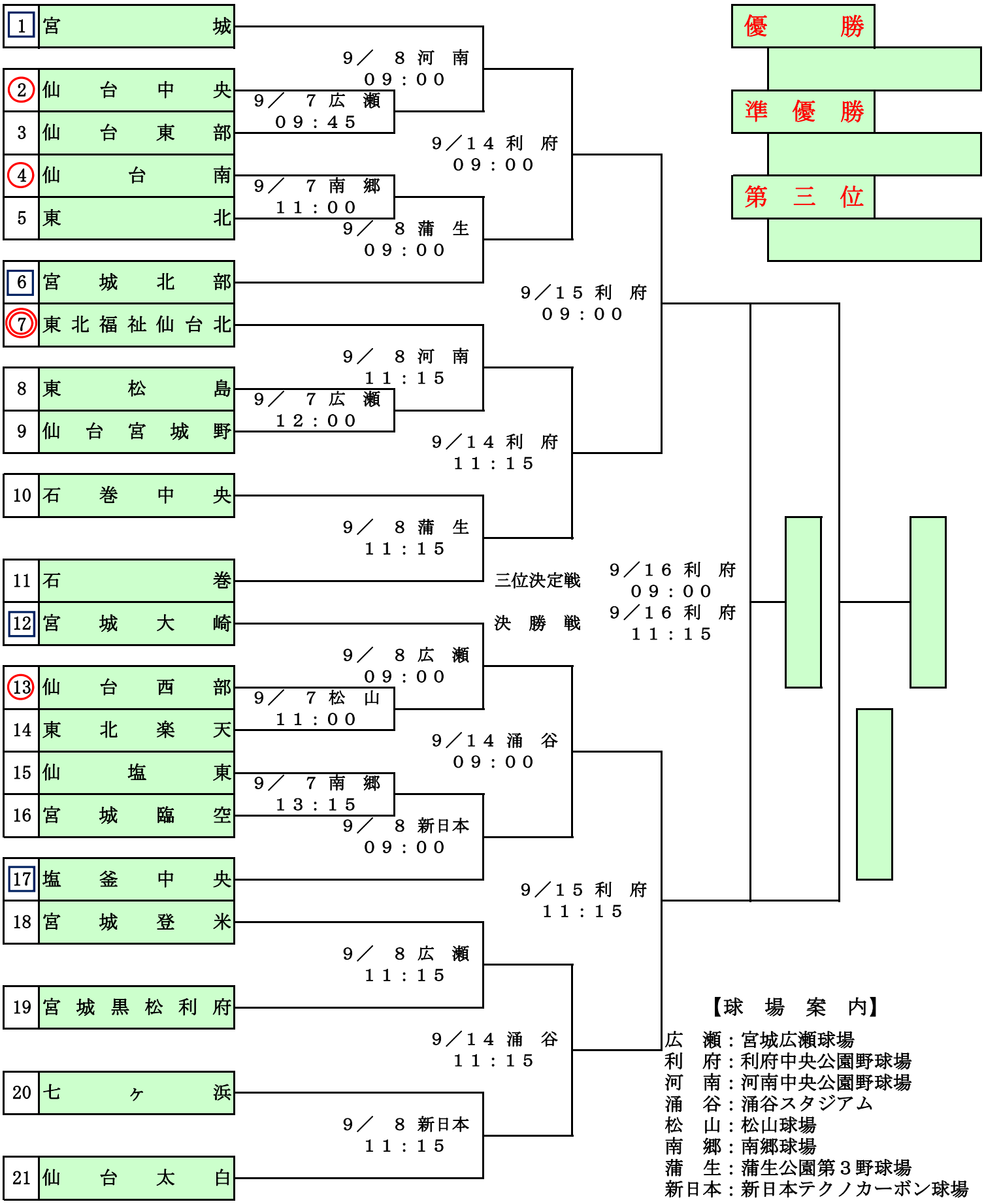

【球場案内】

広　瀬：宮城広瀬球場
利　府：利府中央公園野球場
河　南：河南中央公園野球場
涌　谷：涌谷スタジアム
松　山：松山球場
南　郷：南郷球場
蒲　生：蒲生公園第３野球場
新日本：新日本テクノカーボン球場