第４回 マツダボール杯兼

第３８回 （一財）日本リトルシニア中学硬式野球協会東北連盟 宮城県支部春季大会

開　会　式	：石巻市民球場	２０１９年　４月　６日（土）	９時００分～
事務局長会議	：石巻市民球場	２０１９年　４月　６日（土）	８時１０分～
審 判 会 議	：石巻市民球場	２０１９年　４月　６日（土）	８時２０分～
監 督 会 議	：石巻市民球場	２０１９年　４月　６日（土）	８時３０分～
女性部長会議	：石巻市民球場	２０１９年　４月　６日（土）	８時４０分～
閉　会　式	：石巻市民球場	２０１９年　４月１４日（日）	１４時３０分～

◎：選手宣誓　○：６日の接待・グランド当番　□：７日の接待・グランド当番

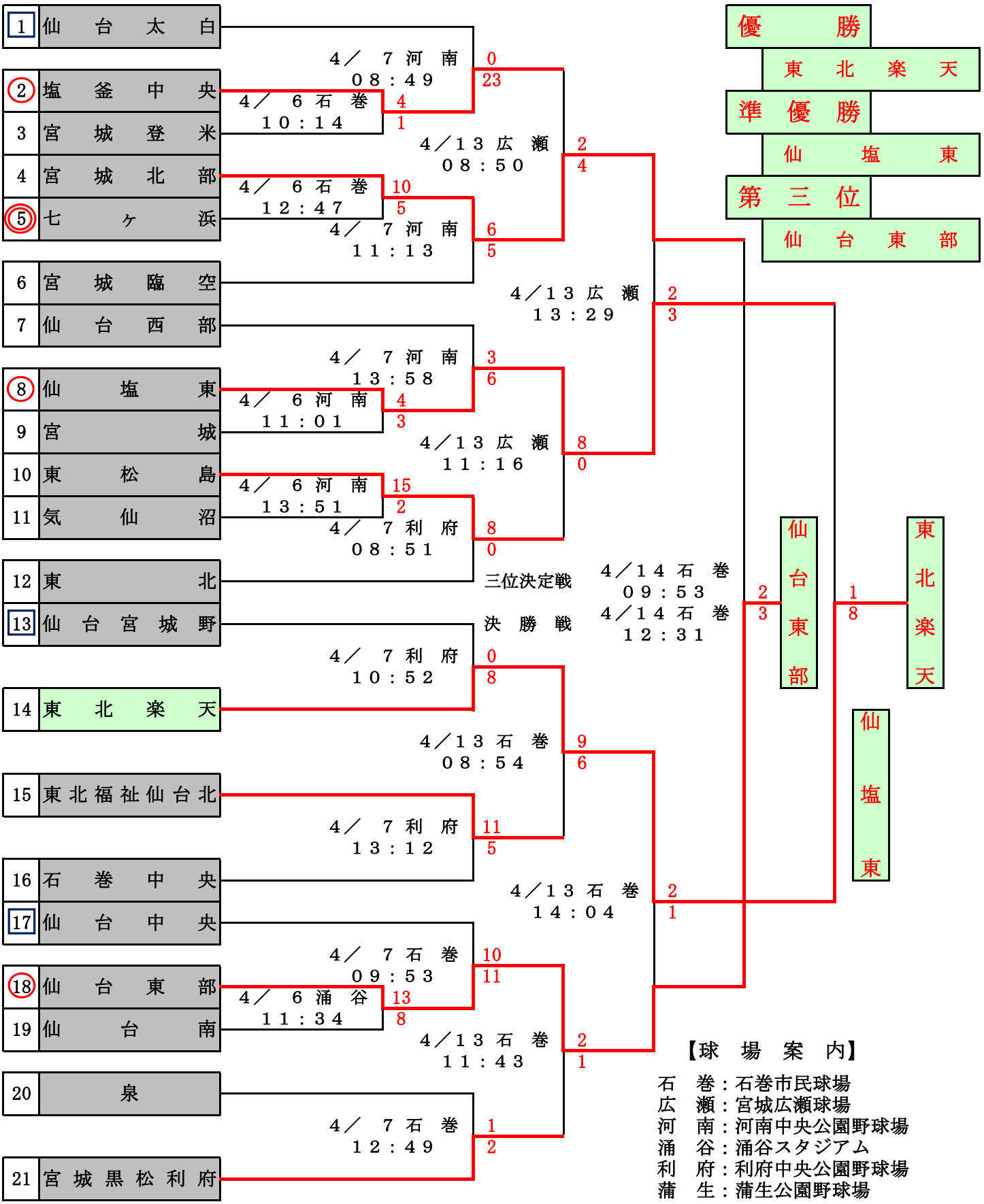

【球　場　案　内】

石　巻：石巻市民球場
広　瀬：宮城広瀬球場
河　南：河南中央公園野球場
涌　谷：涌谷スタジアム
利　府：利府中央公園野球場
蒲　生：蒲生公園野球場