第１７回日本リトルシニア宮城県支部一年生大会

開　会　式	：涌谷スタジアム	２０１８年１１月　３日（土）	９時１５分～
事務局長会議	：涌谷スタジアム	２０１８年１１月　３日（土）	８時３０分～
審 判 会 議	：涌谷スタジアム	２０１８年１１月　３日（土）	８時４０分～
監 督 会 議	：涌谷スタジアム	２０１８年１１月　３日（土）	８時５０分～
女性部長会議	：涌谷スタジアム	２０１８年１１月　３日（土）	９時００分～
閉　会　式	：宮城広瀬球場	２０１８年１１月１７日（土）	１４時３０分～

◎：選手宣誓　○：３日の接待・グランド当番　□：４日の接待・グランド当番

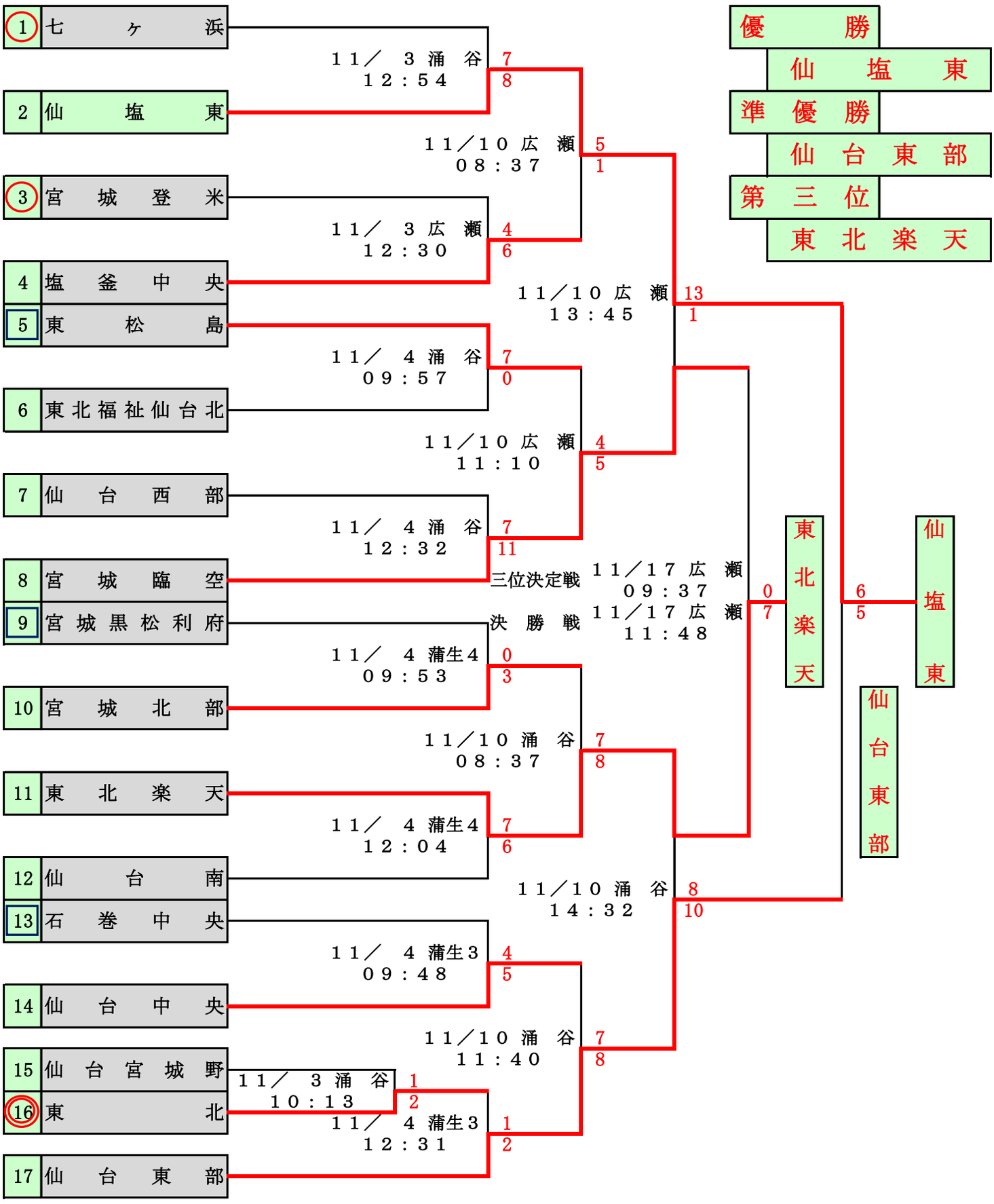

【球　場　案　内】

涌　谷：涌谷スタジアム　　広　瀬：宮城広瀬球場　　蒲生３：蒲生公園第３野球場
蒲生４：蒲生公園第４野球場