第１５回 （一財）日本リトルシニア 中学硬式野球協会東北連盟 宮城県支部一年生大会

開　会　式	：鹿島台中央野球場	２０１６年１１月　３日（木）　８時２０分～
事務局長会議	：鹿島台中央野球場	２０１６年１１月　３日（木）　７時３０分～
審　判　会　議	：鹿島台中央野球場	２０１６年１１月　３日（木）　７時４０分～
監　督　会　議	：鹿島台中央野球場	２０１６年１１月　３日（木）　７時５０分～
女性部長会議	：鹿島台中央野球場	２０１６年１１月　３日（木）　８時００分～
閉　会　式	：石巻市民球場	２０１６年１１月１２日（土）　１４時３０分～

◎：選手宣誓　○：３日の接待・グランド当番　□：５日の接待・グランド当番

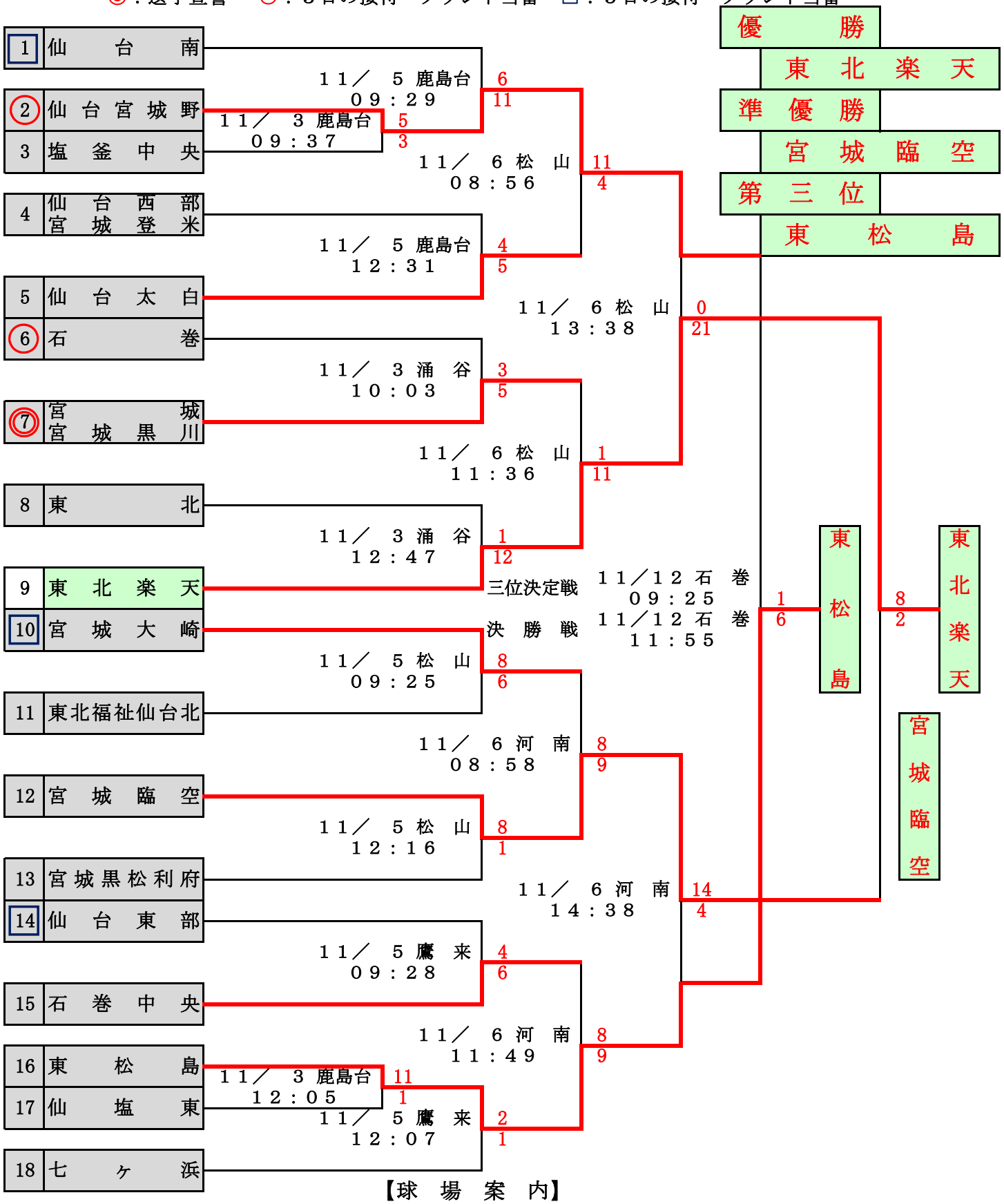

【球　場　案　内】

鹿島台：鹿島台中央野球場	鷹　来：鷹来の森運動公園野球場	松　山：松山球場
河　南：河南中央公園野球場	涌　谷：涌谷スタジアム	石　巻：石巻市民球場
大　代：多賀城大代野球場	新日本：新日本テクノカーボングランド	臨　空：阿武隈河川敷球場