第１４回 （一財）日本リトルシニア中学硬式野球協会東北連盟 宮城県支部一年生大会

開　会　式	：利府町中央公園野球場	２０１５年１１月　１日（日）	８時２０分～
事務局長会議	：利府町中央公園野球場	２０１５年１１月　１日（日）	７時３０分～
審 判 会 議	：利府町中央公園野球場	２０１５年１１月　１日（日）	７時４０分～
監 督 会 議	：利府町中央公園野球場	２０１５年１１月　１日（日）	７時５０分～
女性部長会議	：利府町中央公園野球場	２０１５年１１月　１日（日）	８時００分～
閉　会　式	：仙台市民球場	２０１５年１１月１５日（日）	１６時００分～

◎：選手宣誓　□：１日のグランド当番　○・◎：３日のグランド当番

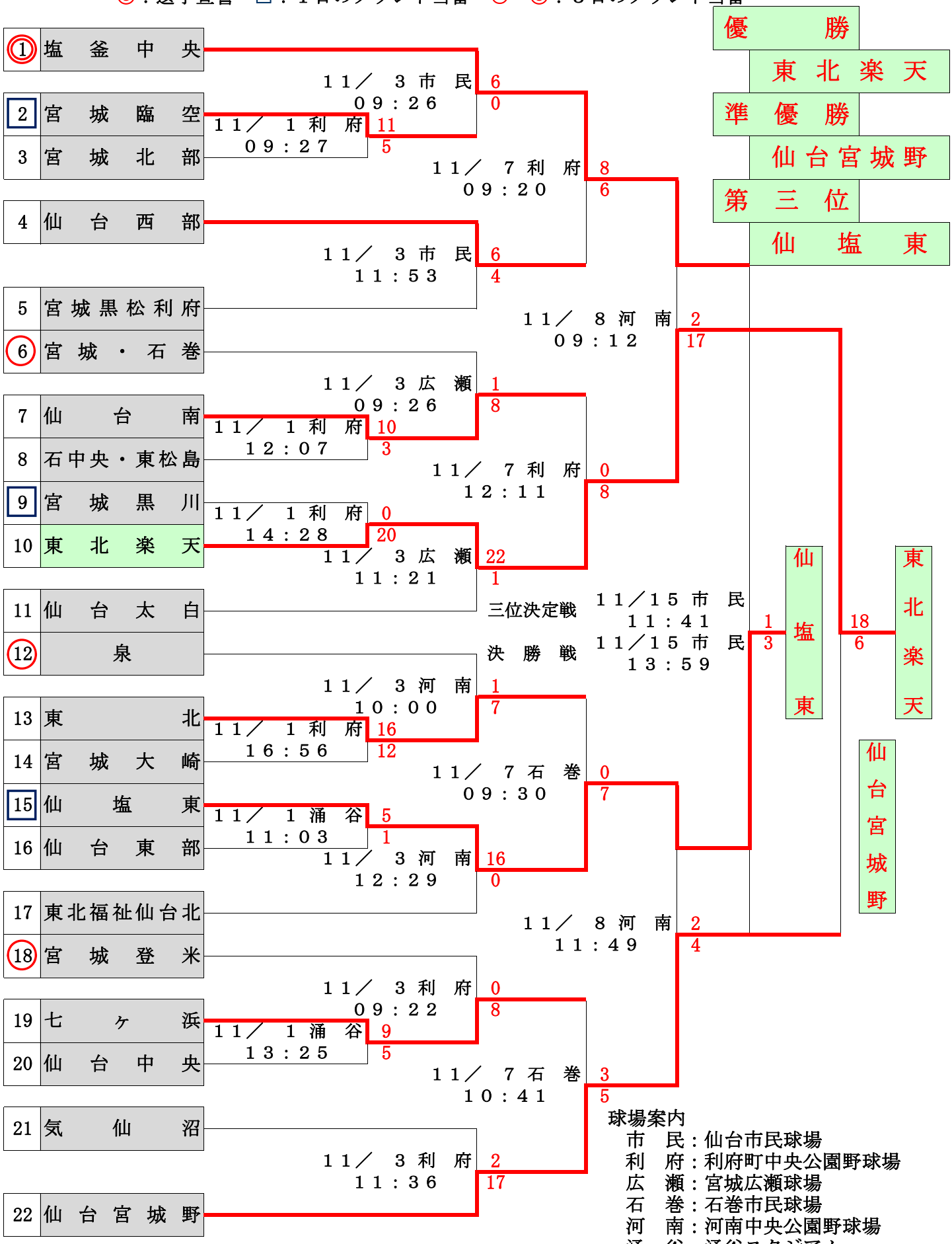

球場案内
- 市　民：仙台市民球場
- 利　府：利府町中央公園野球場
- 広　瀬：宮城広瀬球場
- 石　巻：石巻市民球場
- 河　南：河南中央公園野球場
- 涌　谷：涌谷スタジアム