第３３回 （一財）日本リトルシニア中学硬式野球協会東北連盟 宮城県支部春季大会

開　会　式	：仙台市民球場	２０１４年　４月　５日（土）	９時３０分～
事務局長会議	：仙台市民球場	２０１４年　４月　５日（土）	８時４５分～
審判会議	：仙台市民球場	２０１４年　４月　５日（土）	８時４５分～
監督会議	：仙台市民球場	２０１４年　４月　５日（土）	９時００分～
女性部長会議	：仙台市民球場	２０１４年　４月　５日（土）	９時００分～
閉　会　式	：石巻市民球場	２０１４年　４月１３日（日）	１５時００分～

◎：選手宣誓　○：５日の接待・グランド当番　□：６日の接待・グランド当番

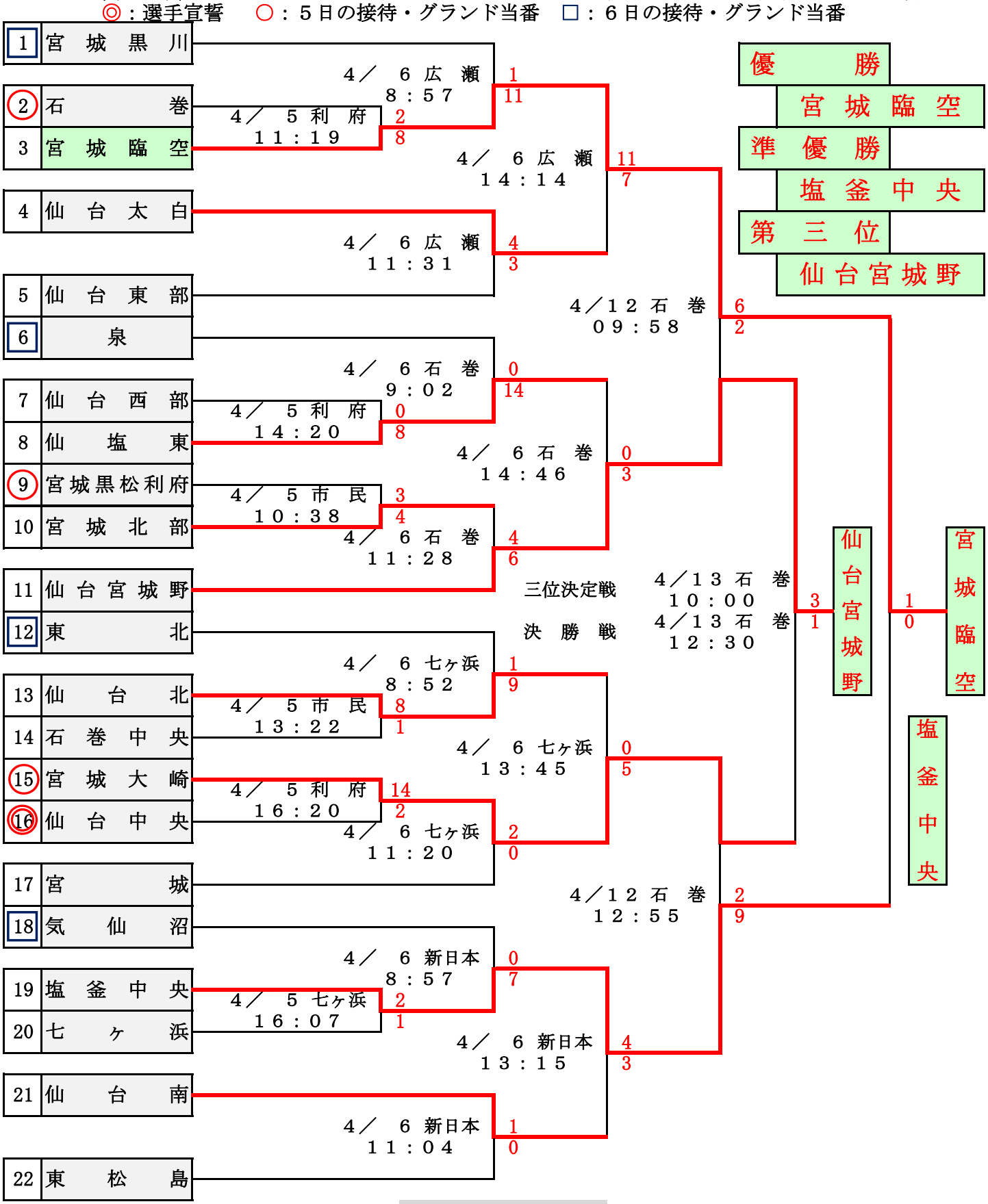

【球　場　案　内】

利　府：利府町中央公園野球場　　市　民：仙台市民球場　　石　巻：石巻市民球場
新日本：新日本テクノカーボン球場　　広　瀬：宮城広瀬球場　　七ヶ浜：七ヶ浜町営球場