第３２回 （一財）日本リトルシニア中学硬式野球協会東北連盟 宮城県支部春季大会

開　会　式	：利府町中央公園野球場	２０１３年	４月　６日（土）	９時００分～
事務局長会議	：利府町中央公園野球場	２０１３年	４月　６日（土）	８時１５分～
審判会議	：利府町中央公園野球場	２０１３年	４月　６日（土）	８時１５分～
監督会議	：利府町中央公園野球場	２０１３年	４月　６日（土）	８時３０分～
女性部長会議	：利府町中央公園野球場	２０１３年	４月　６日（土）	８時３０分～
閉　会　式	：新日本テクノカーボン球場	２０１３年	４月２０日（土）	１６時００分～

◎：選手宣誓　○：６日の接待・グランド当番

優勝	七ヶ浜
準優勝	仙台北
第三位	仙台東部
	仙台宮城野

1	宮城黒川
2	宮城
3	仙台宮城野
4	仙塩東
5	石巻中央
6	仙台中央
7	宮城登米
8	宮城黒松利府
9	仙台北
10	石巻
11	塩釜中央
12	仙台太白
13	泉
14	仙台南
15	気仙沼
16	宮城大崎
17	七ヶ浜
18	宮城臨空
19	仙台東部
20	東北
21	宮城北部
22	仙台西部
23	東松島

A	４／６ 利府 １０：１５	1	0	6
B	４／６ 広瀬 １１：３５	7	9	5
C	４／６ 市民 １１：０７	9	7	6
D	４／６ 利府 １４：４１	2	7	4
E	４／６ 利府 １２：３３	5	2	3
F	４／６ 広瀬 １４：３４	6	0	1
G	４／６ 市民 １４：０５	11	4	3
H	４／７ 石巻 ０９：００	3	1	12
I	４／７ 石巻 １１：５０	10	0	7
J	４／７ 石巻 １３：５３	4	0	7
K	４／６ 石巻 １２：０５	12	1	8
L	４／６ 七ヶ浜 １１：１１	13	0	5
M	４／６ 宮臨空 １１：３５	14	3	5
N	４／６ 新日本 １１：０７	15	2	1
O	４／６ 石巻 １４：１７	16	7	0
P	４／６ 七ヶ浜 １３：４８	17	1	2
Q	４／６ 宮臨空 １４：１６	18	7	0
R	４／６ 新日本 １３：５３	19	0	7
S	４／７ 市民 ０９：０１	8	2	5
T	４／１３ 宮臨空 １０：４７	20	4	5
U	４／１３ 宮臨空 １３：１３	21	14	5
V	４／２０ 新日本 １４：０６	22	4	7

七ヶ浜

第３２回 （一財）日本リトルシニア中学硬式野球協会東北連盟 宮城県支部春季大会
敗 者 復 活 戦

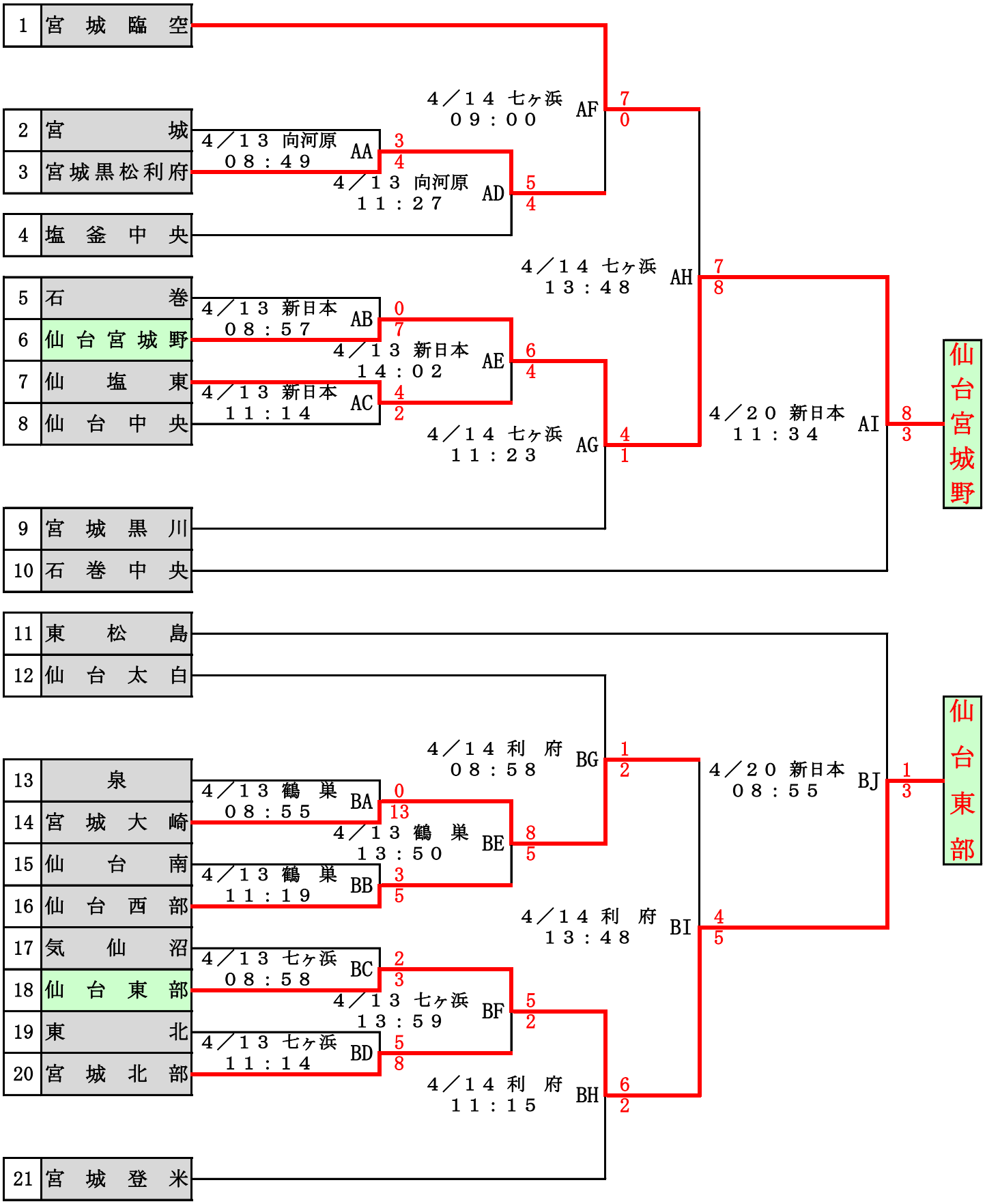

球場案内

市　民：仙台市民球場
石　巻：石巻市民球場
松　島：松島運動公園野球場
鶴　巣：鶴巣グランド
利　府：利府町中央公園野球場
七ヶ浜：七ヶ浜町営球場
新日本：新日本テクノカーボン球場
広　瀬：宮城広瀬球場
向河原：向河原球場（梅津球場）
宮臨空：宮城臨空シニアグランド