第３１回 （財）全日本リトルシニア中学硬式野球協会東北連盟 宮城県支部春季大会

開　会　式	：仙台市民球場	２０１２年	４月　７日（土）	９時００分～
事務局長会議	：仙台市民球場	２０１２年	４月　７日（土）	８時１５分～
審　判　会　議	：仙台市民球場	２０１２年	４月　７日（土）	８時１５分～
監　督　会　議	：仙台市民球場	２０１２年	４月　７日（土）	８時３０分～
女性部長会議	：仙台市民球場	２０１２年	４月　７日（土）	８時３０分～
閉　会　式	：宮城広瀬球場	２０１２年	４月２１日（土）	１６時３０分～

◎：選手宣誓　○：７日の接待・グランド当番　□：８日の接待・グランド当番

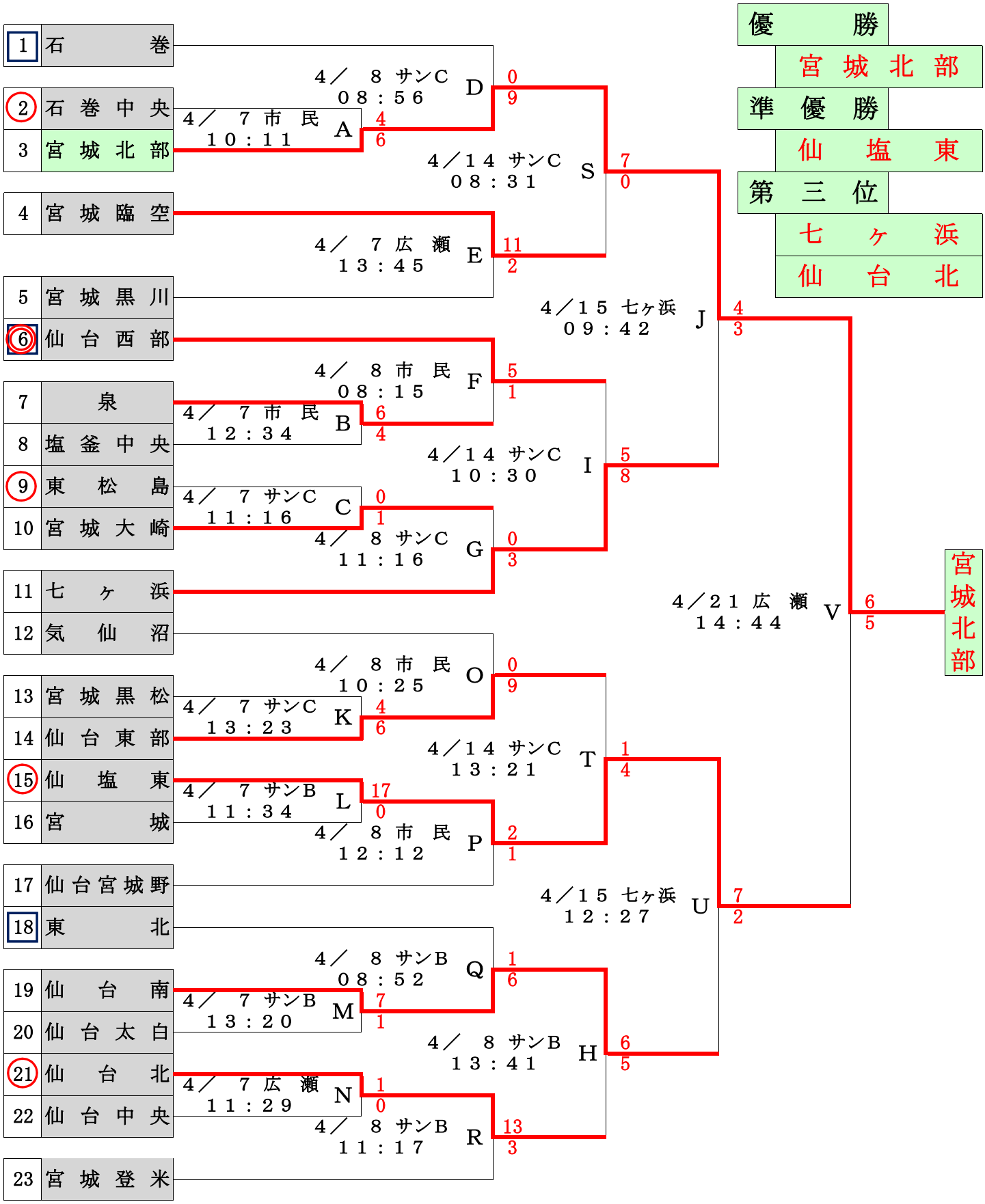

第３１回 （財）全日本リトルシニア中学硬式野球協会東北連盟 宮城県支部春季大会

敗 者 復 活 戦

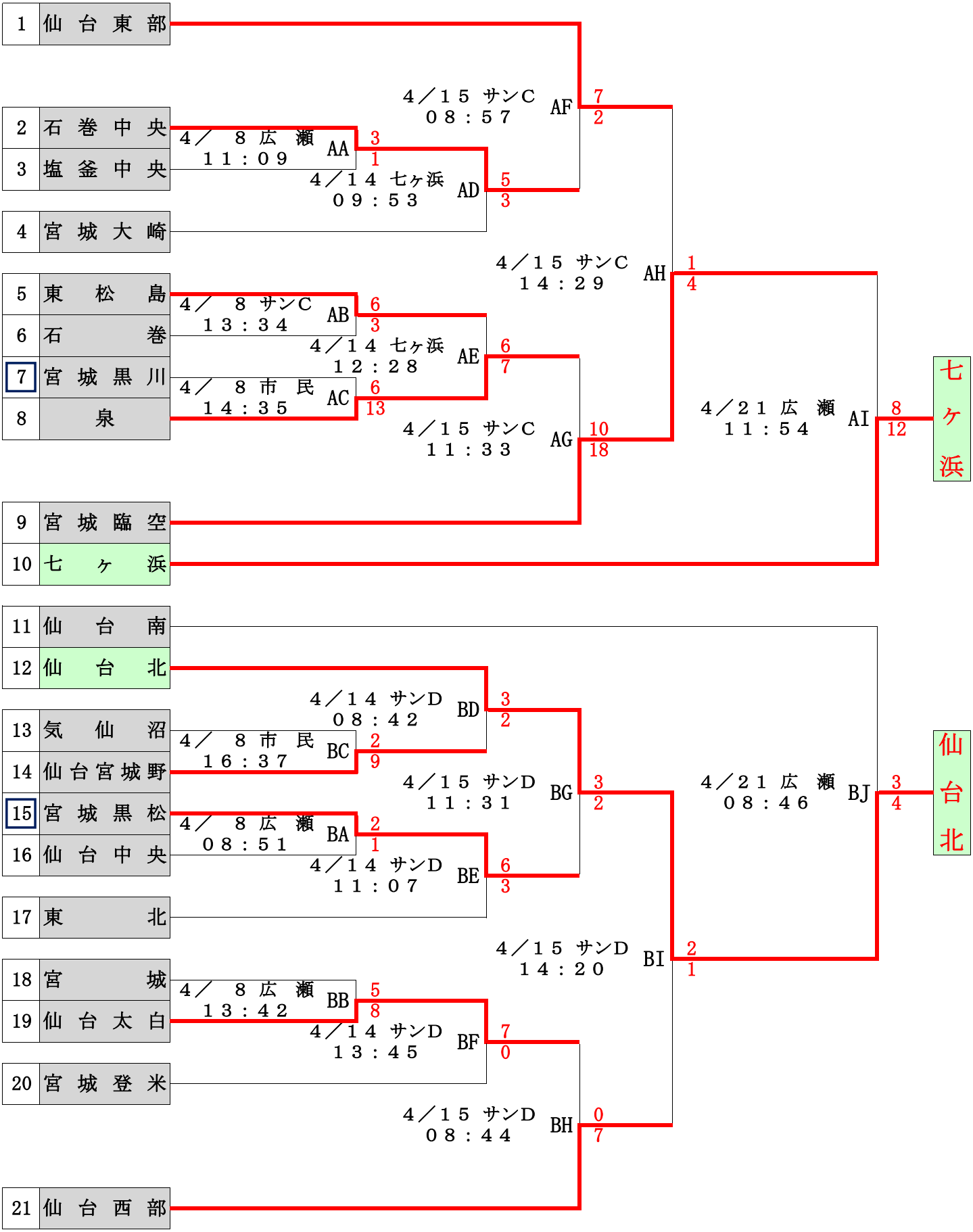

球場案内

市　民：仙台市民球場
広　瀬：宮城広瀬球場
七ヶ浜：七ヶ浜町営球場

サンＢ：ベルサンピアみやぎ泉Ｂグランド
サンＣ：ベルサンピアみやぎ泉Ｃグランド
サンＤ：ベルサンピアみやぎ泉Ｄグランド