第３０回 全日本リトル野球協会 リトルシニア東北連盟 宮城県支部秋季新人大会

開　会　式	：仙台市民球場	２０１１年　９月　３日（土）	９時３０分～
事務局長会議	：仙台市民球場	２０１１年　９月　３日（土）	８時３０分～
審　判　会　議	：仙台市民球場	２０１１年　９月　３日（土）	８時３０分～
監　督　会　議	：仙台市民球場	２０１１年　９月　３日（土）	８時４５分～
女性部長会議	：仙台市民球場	２０１１年　９月　３日（土）	８時４５分～
閉　会　式	：宮城広瀬球場	２０１１年　９月１１日（日）	１５時００分～

◎：選手宣誓　□：３日の接待・グランド当番　○：１０日の接待・グランド当番

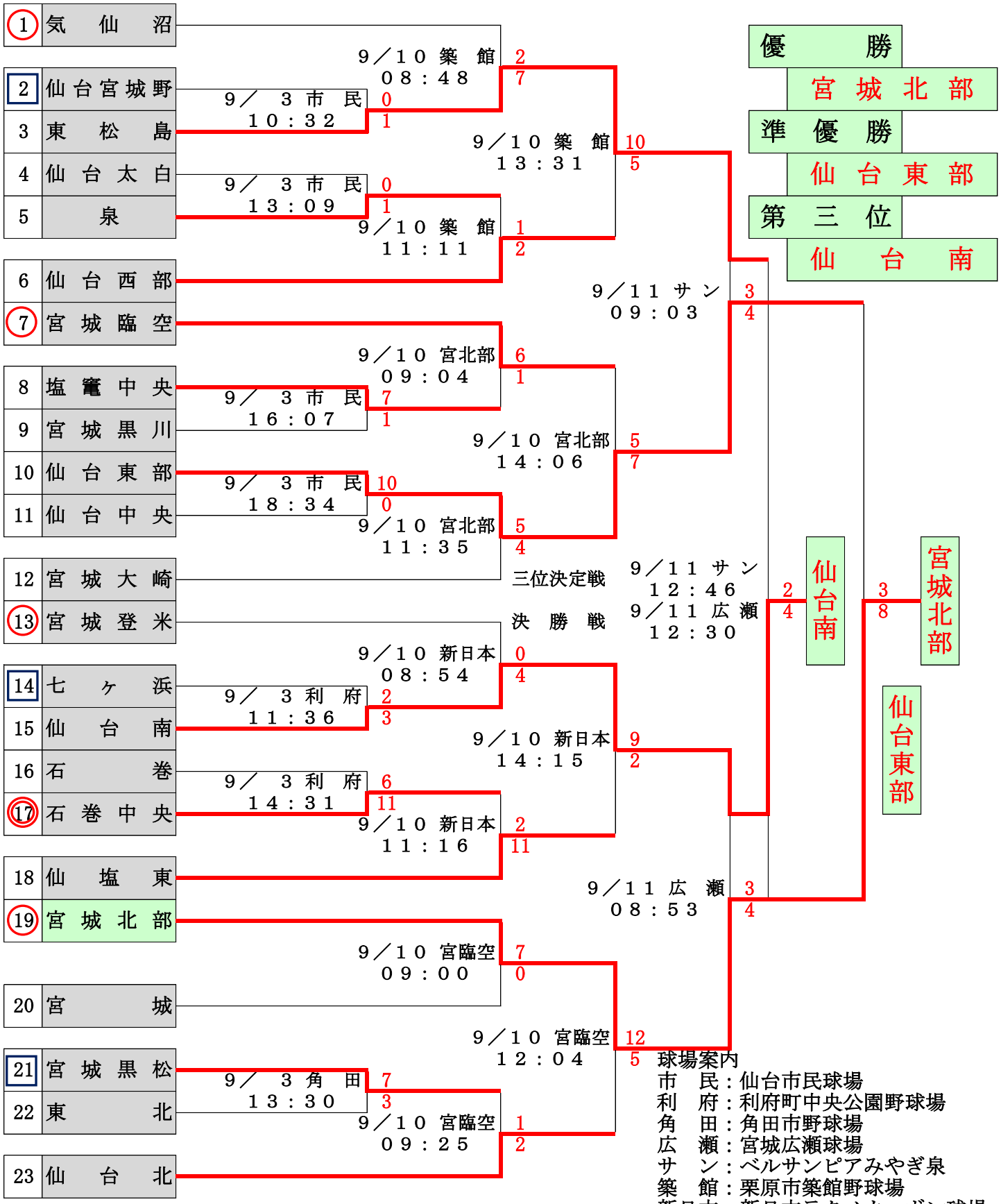

球場案内
市　民：仙台市民球場
利　府：利府町中央公園野球場
角　田：角田市野球場
広　瀬：宮城広瀬球場
サ　ン：ベルサンピアみやぎ泉
築　館：栗原市築館野球場
新日本：新日本テクノカーボン球場
宮北部：宮城北部シニアグランド
宮臨空：宮城臨空シニアグランド