第２９回 全日本リトル野球協会 リトルシニア東北連盟 宮城県支部春季大会

開　会　式	：蒲生海岸公園球場Ｃ	平成２２年	４月	３日（土）	９時００分～
事務局長会議	：蒲生海岸公園球場Ｃ	平成２２年	４月	３日（土）	８時１５分～
審　判　会　議	：蒲生海岸公園球場Ｃ	平成２２年	４月	３日（土）	８時１５分～
監　督　会　議	：蒲生海岸公園球場Ｃ	平成２２年	４月	３日（土）	８時３０分～
女性部長会議	：蒲生海岸公園球場Ｃ	平成２２年	４月	３日（土）	８時３０分～
閉　会　式	：岩沼海浜緑地公園球場	平成２２年	４月１８日	（日）	１６時００分～

◎：選手宣誓　□：３日の接待・グランド当番　○：４日の接待・グランド当番

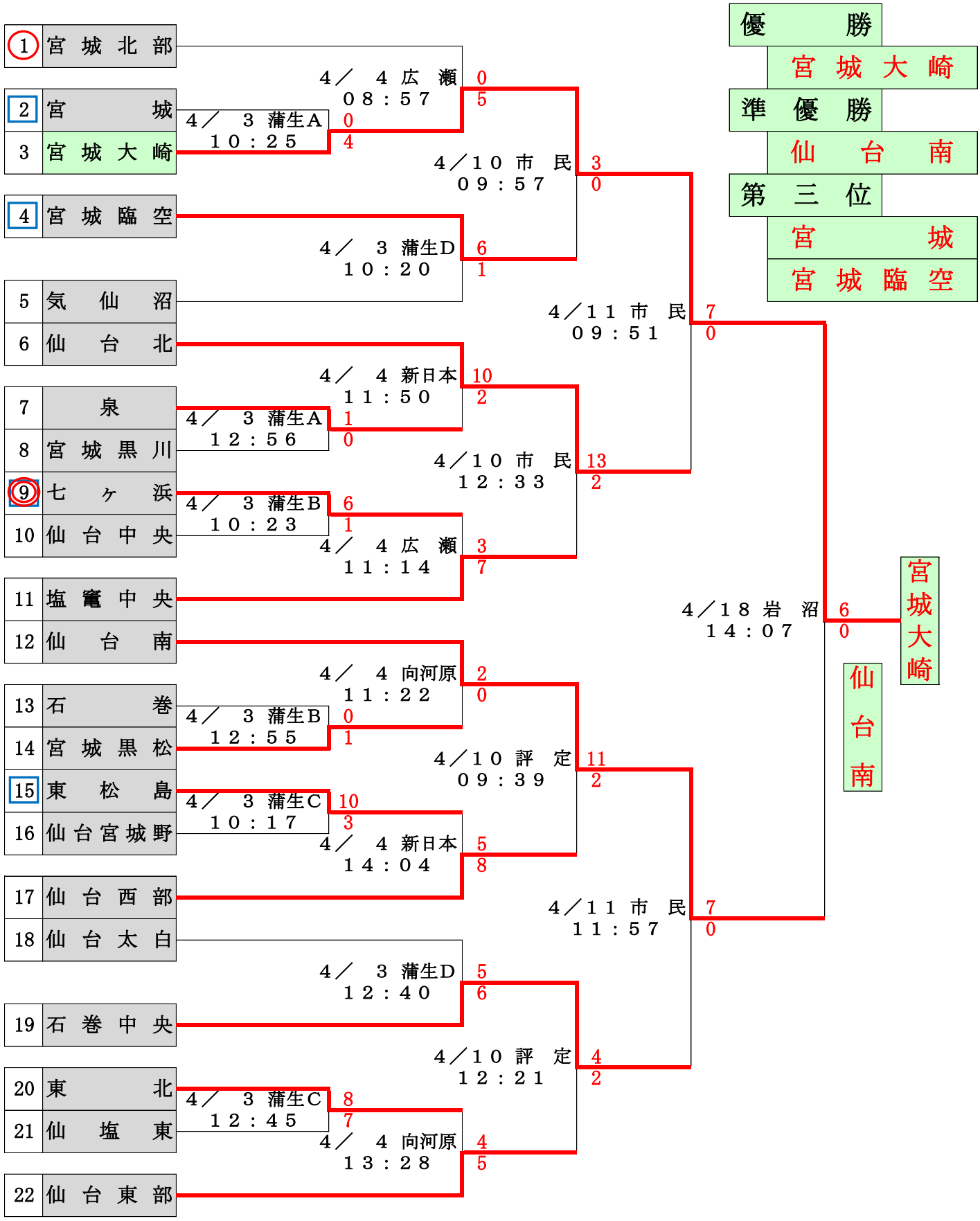

第２９回 全日本リトル野球協会 リトルシニア東北連盟 宮城県支部春季大会

敗 者 復 活 戦

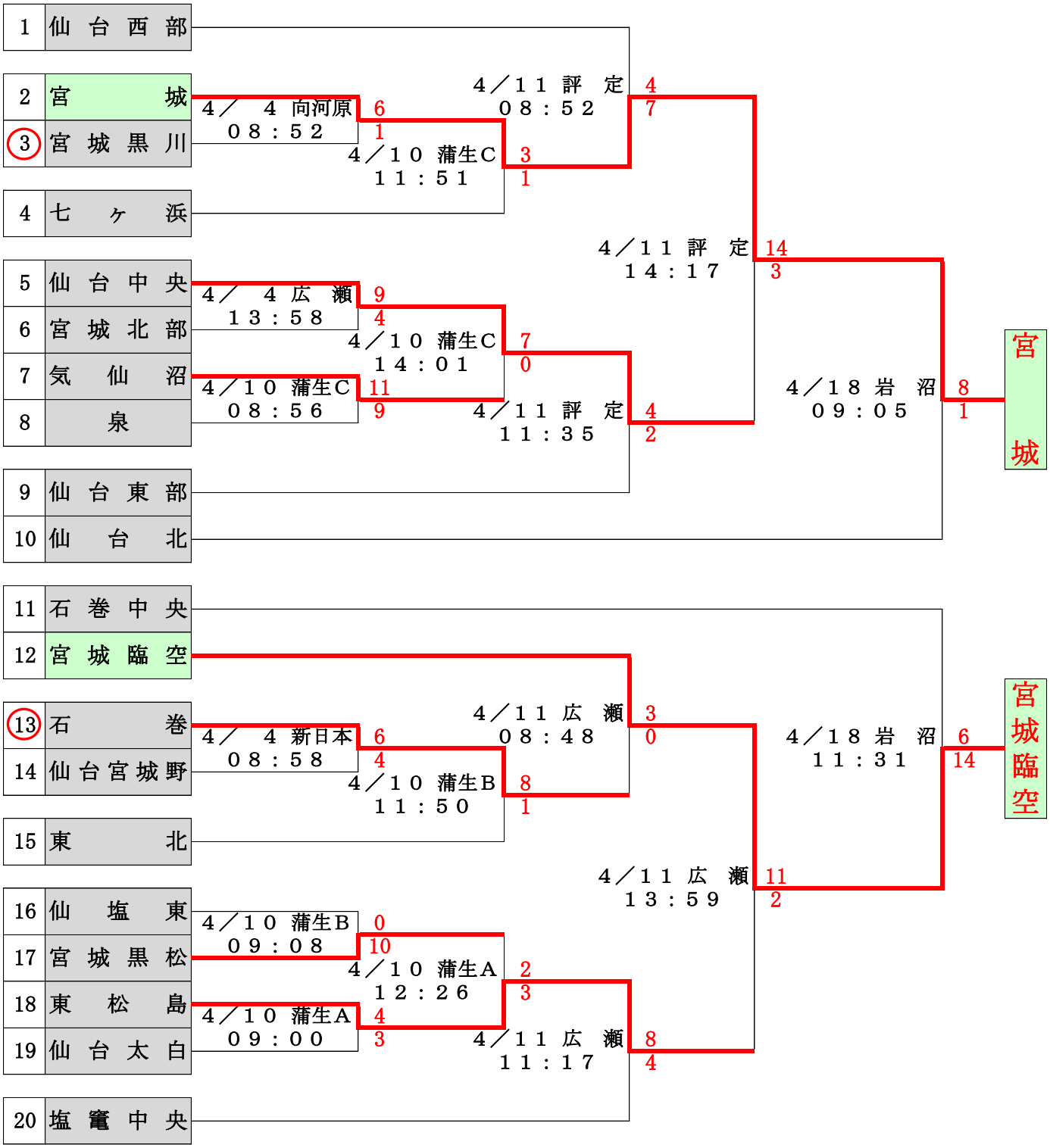

球場案内

市　民：仙台市民球場
広　瀬：宮城広瀬球場
岩　沼：岩沼海浜緑地公園球場
評　定：評定河原球場
蒲生Ａ：蒲生海岸公園球場Ａ
蒲生Ｂ：蒲生海岸公園球場Ｂ
蒲生Ｃ：蒲生海岸公園球場Ｃ
蒲生Ｄ：蒲生海岸公園球場Ｄ
新日本：新日本テクノカーボン球場
向河原：向河原球場（梅津球場）