第７回 全日本シニア野球協会 リトルシニア東北連盟 宮城県支部１年生大会

開　会　式	：仙台市民球場	平成２０年１０月２６日（日）	８時３０分～
審判会議	：仙台市民球場	平成２０年１０月２６日（日）	７時４０分～
事務局長会議	：仙台市民球場	平成２０年１０月２６日（日）	７時４０分～
監督会議	：仙台市民球場	平成２０年１０月２６日（日）	８時００分～
女性部長会	：仙台市民球場	平成２０年１０月２６日（日）	８時００分～
閉　会　式	：石巻河南球場	平成２０年１１月　３日（月）	１５時００分～予定

◎：選手宣誓／○：２６日の接待・グランド当番／□：１日の接待・グランド当番

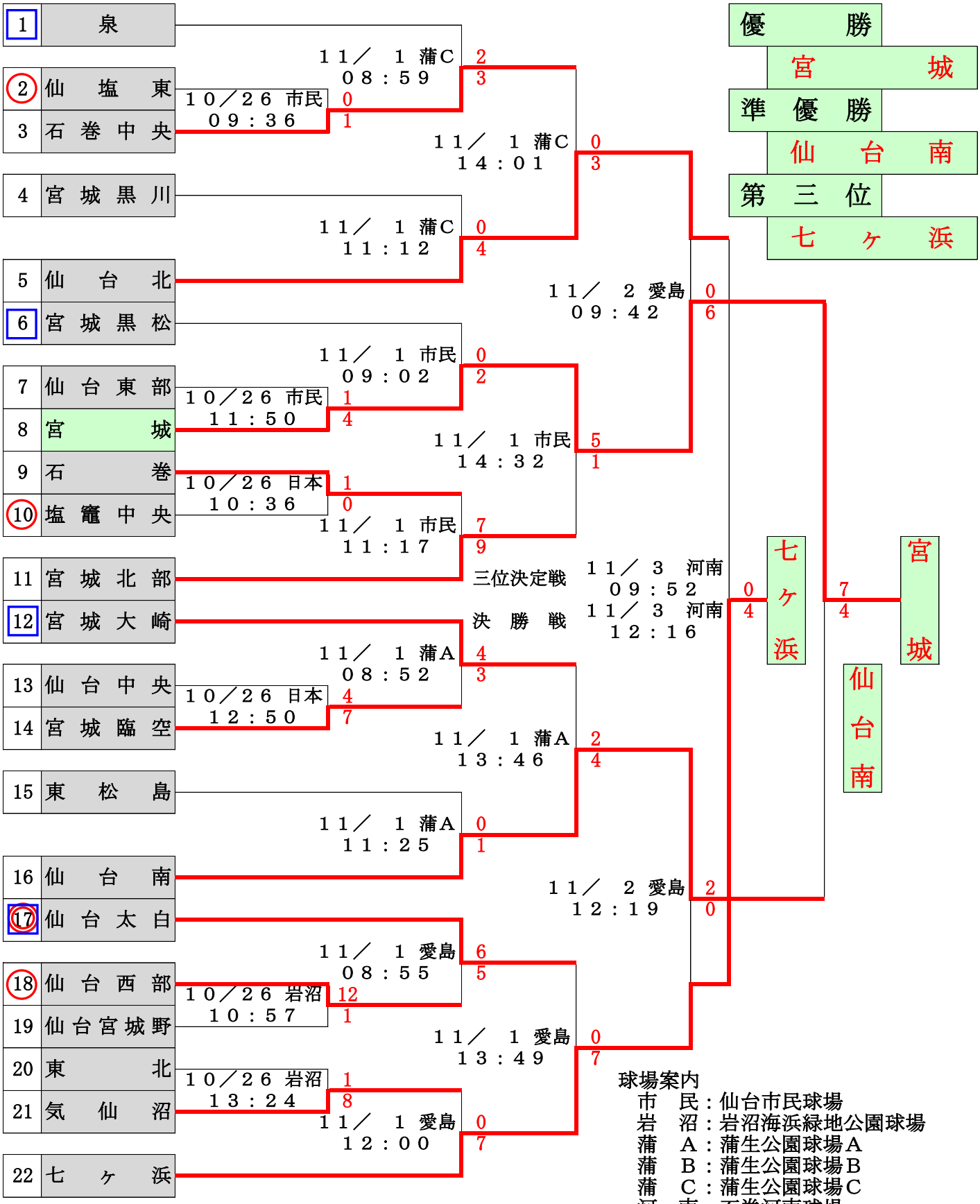

球場案内
- 市　民：仙台市民球場
- 岩　沼：岩沼海浜緑地公園球場
- 蒲　Ａ：蒲生公園球場Ａ
- 蒲　Ｂ：蒲生公園球場Ｂ
- 蒲　Ｃ：蒲生公園球場Ｃ
- 河　南：石巻河南球場
- 日　本：新日本テクノカーボン球場