第２８回 全日本シニア野球協会 リトルシニア東北連盟 秋季新人東北大会

開会式	：青森市営野球場	平成１８年１０月	７日（土）	１１時００分～
監督会議	：青森市営野球場	平成１８年１０月	７日（土）	１０時１０分～
審判会議	：青森市営野球場	平成１８年１０月	７日（土）	１０時４０分～
事務局長	：青森市営野球場	平成１８年１０月	７日（土）	１０時３０分～
女性部長会議	：青森市営野球場	平成１８年１０月	７日（土）	１０時３０分～
閉会式	：青森県営野球場	平成１８年１０月１４日（土）		決勝戦終了後～

◎：選手宣誓／○：７日の接待・グランド当番

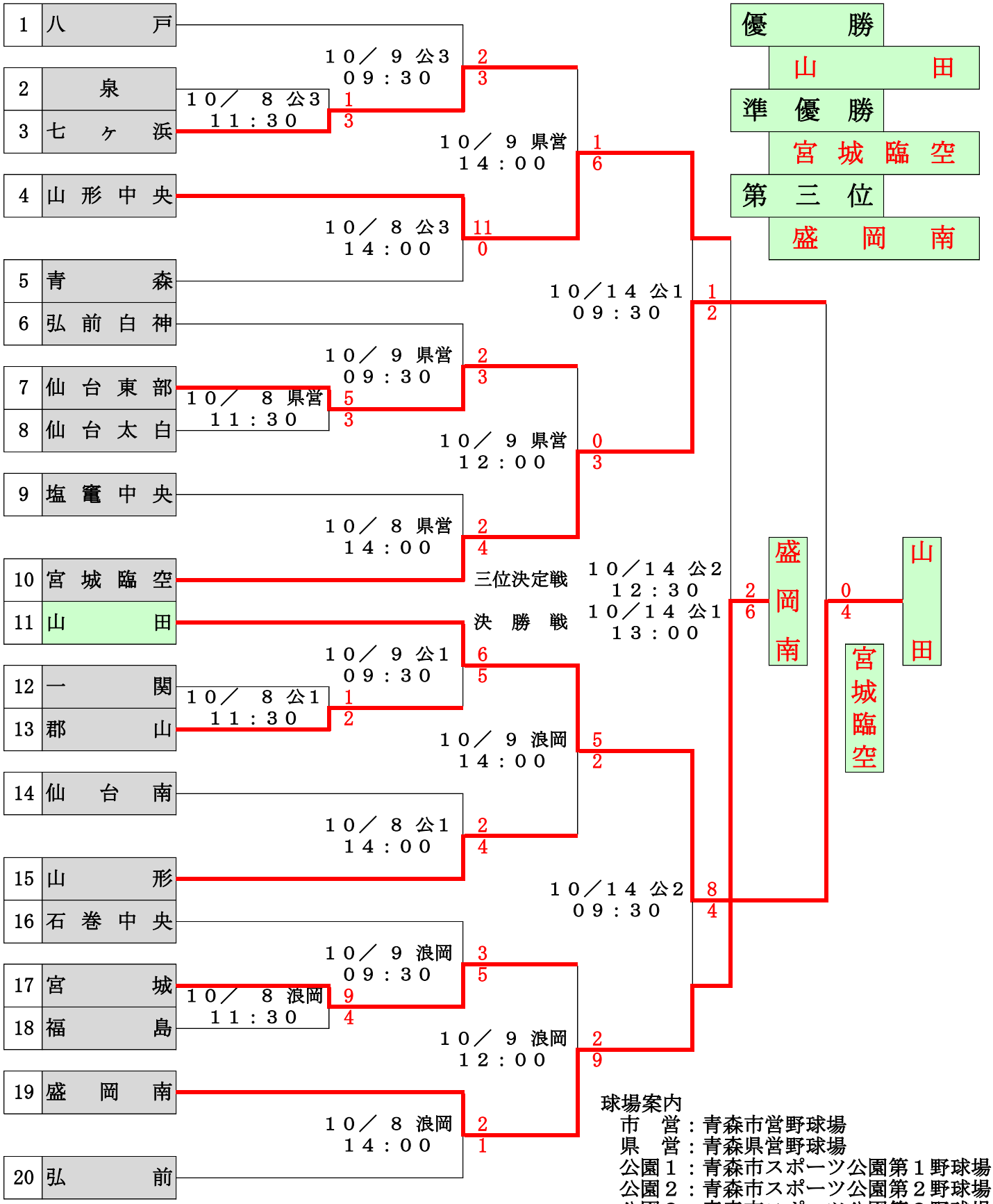

球場案内
- 市　営：青森市営野球場
- 県　営：青森県営野球場
- 公園１：青森市スポーツ公園第１野球場
- 公園２：青森市スポーツ公園第２野球場
- 公園３：青森市スポーツ公園第３野球場
- 浪　岡：浪岡野球場