第２４回 全日本リトル野球協会 リトルシニア東北連盟 宮城県支部秋季新人大会

開　会　式	：蒲生海岸公園Ｃ球場	平成１７年	９月１０日（土）	８時３０分～
審判会議	：蒲生海岸公園Ｃ球場	平成１７年	９月１０日（土）	７時４５分～
事務局長会議	：蒲生海岸公園Ｃ球場	平成１７年	９月１０日（土）	８時００分～
監督会議	：蒲生海岸公園Ｃ球場	平成１７年	９月１０日（土）	８時００分～
女性部長会議	：蒲生海岸公園Ｃ球場	平成１７年	９月１０日（土）	８時００分～
閉　会　式	：評定河原球場	平成１７年	９月１８日（日）	１５時００分～予定

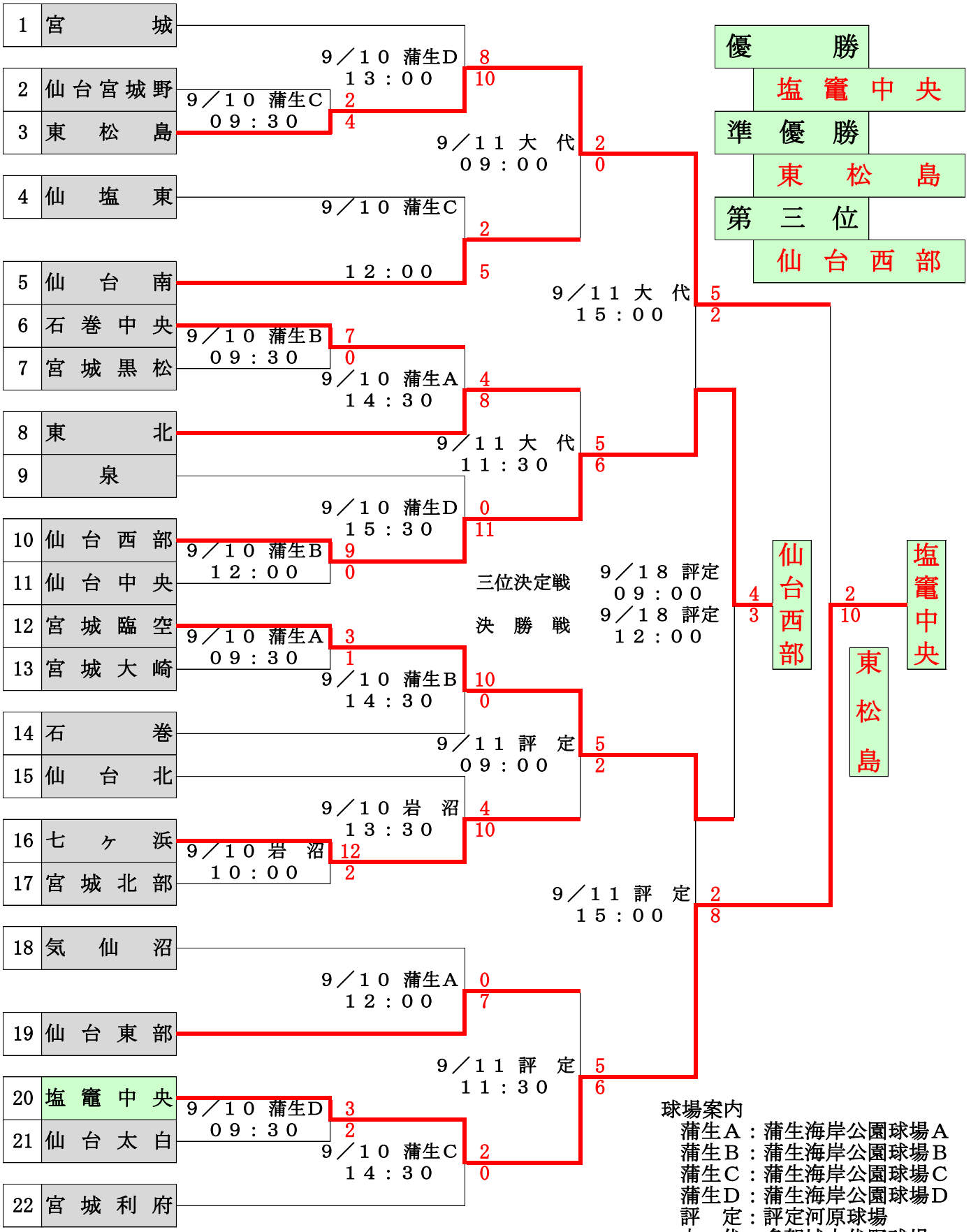

球場案内
- 蒲生Ａ：蒲生海岸公園球場Ａ
- 蒲生Ｂ：蒲生海岸公園球場Ｂ
- 蒲生Ｃ：蒲生海岸公園球場Ｃ
- 蒲生Ｄ：蒲生海岸公園球場Ｄ
- 評　定：評定河原球場
- 大　代：多賀城大代野球場
- 岩　沼：岩沼海浜緑地公園球場